ODREŽI

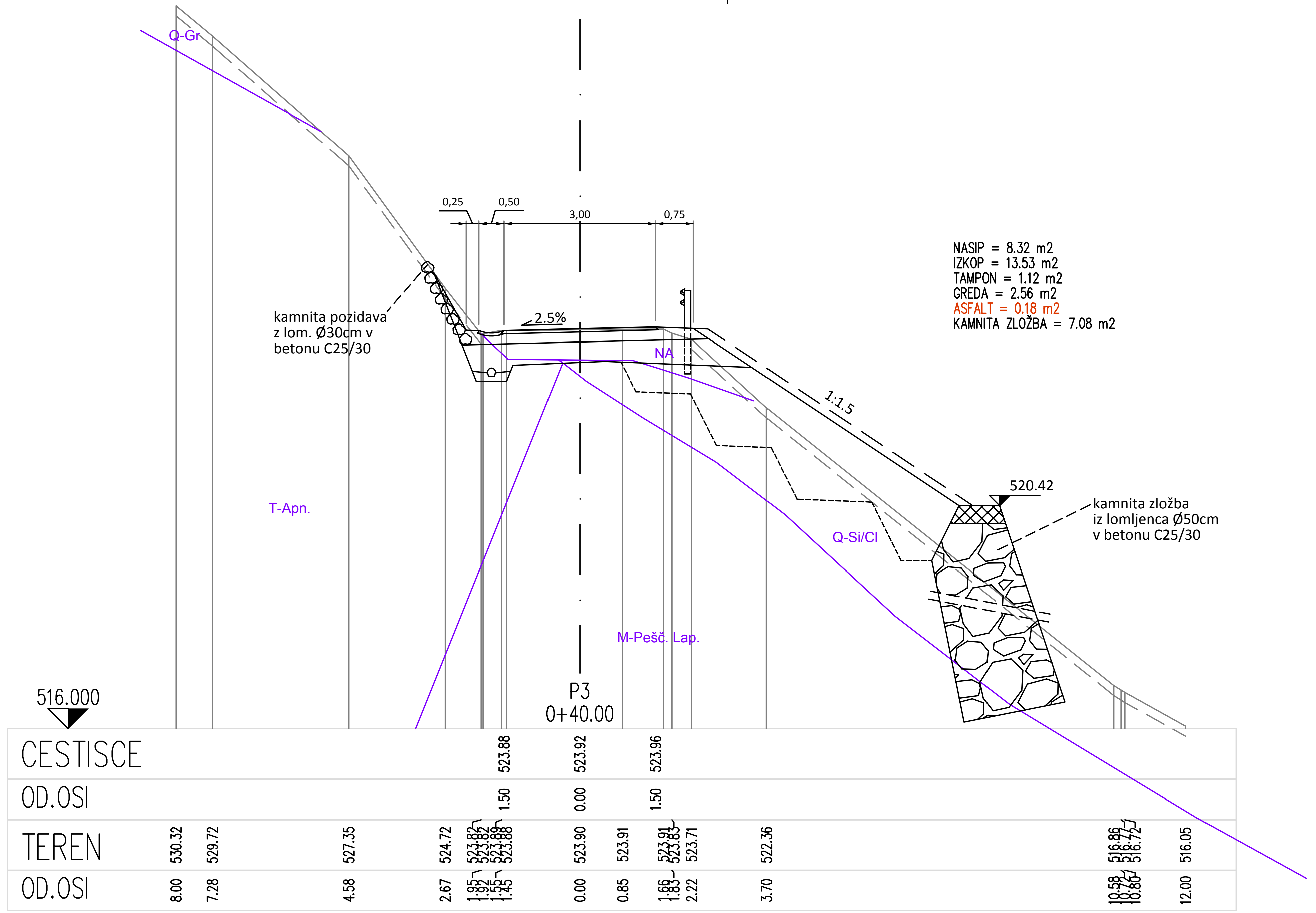

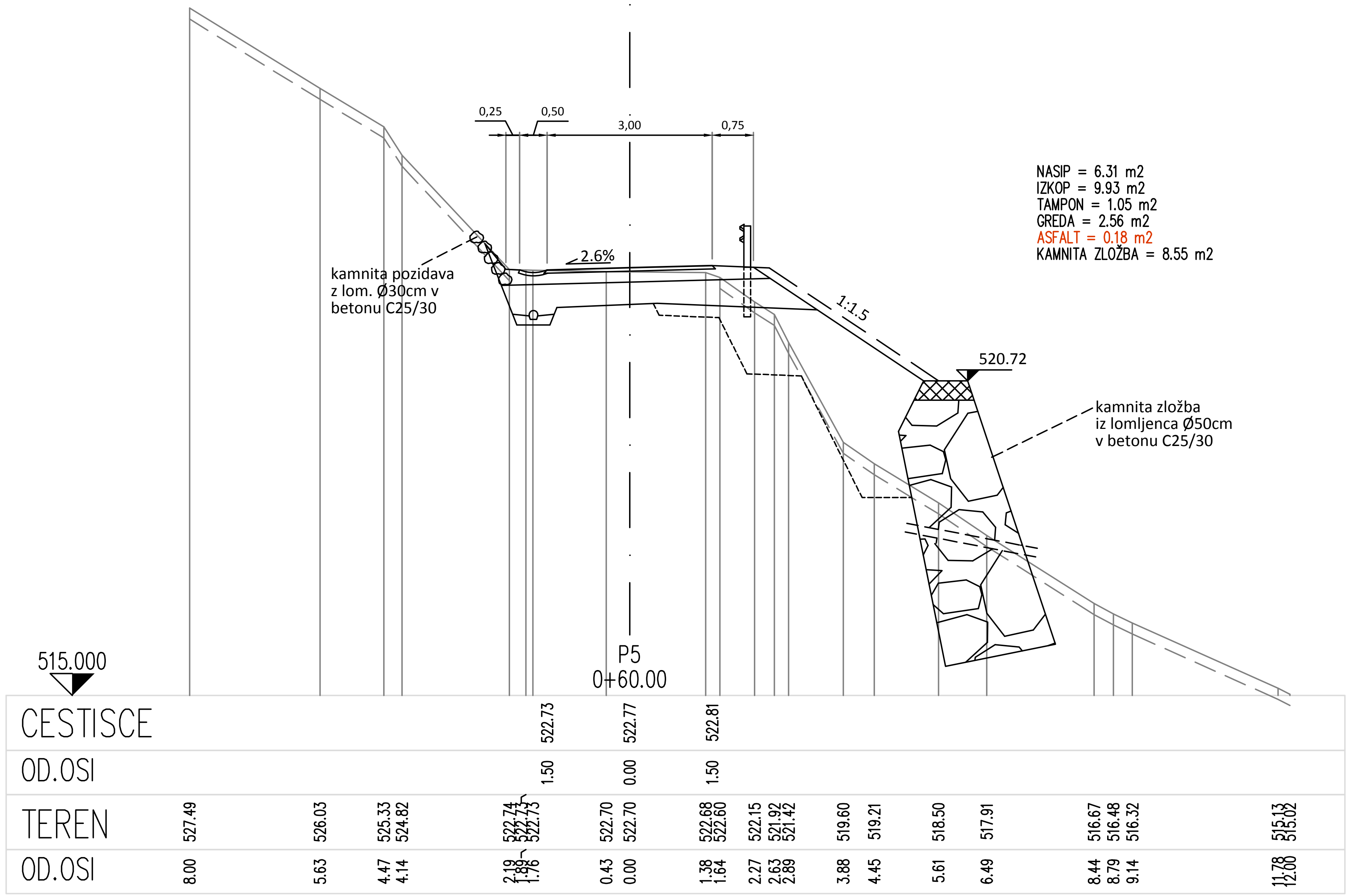

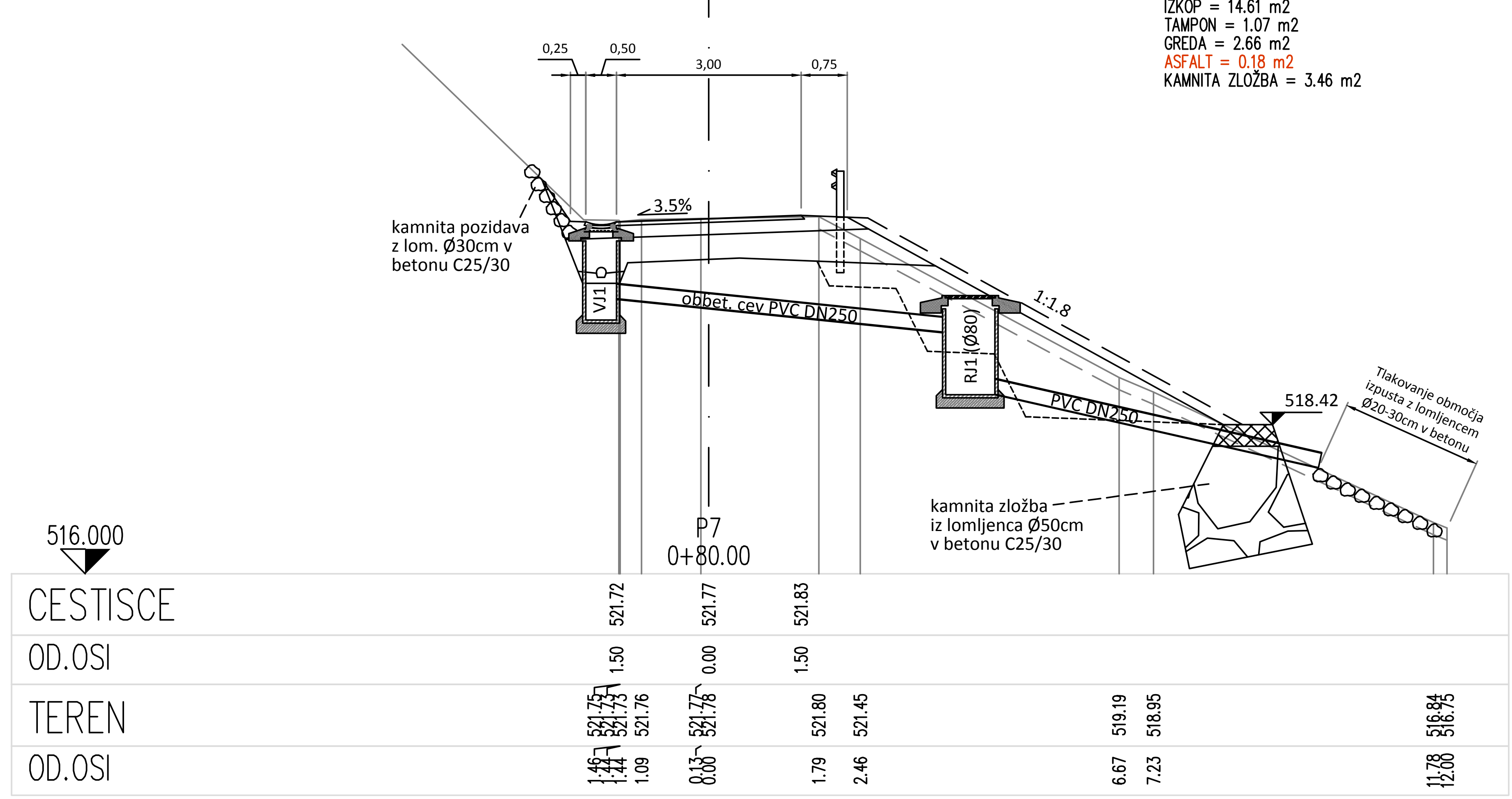

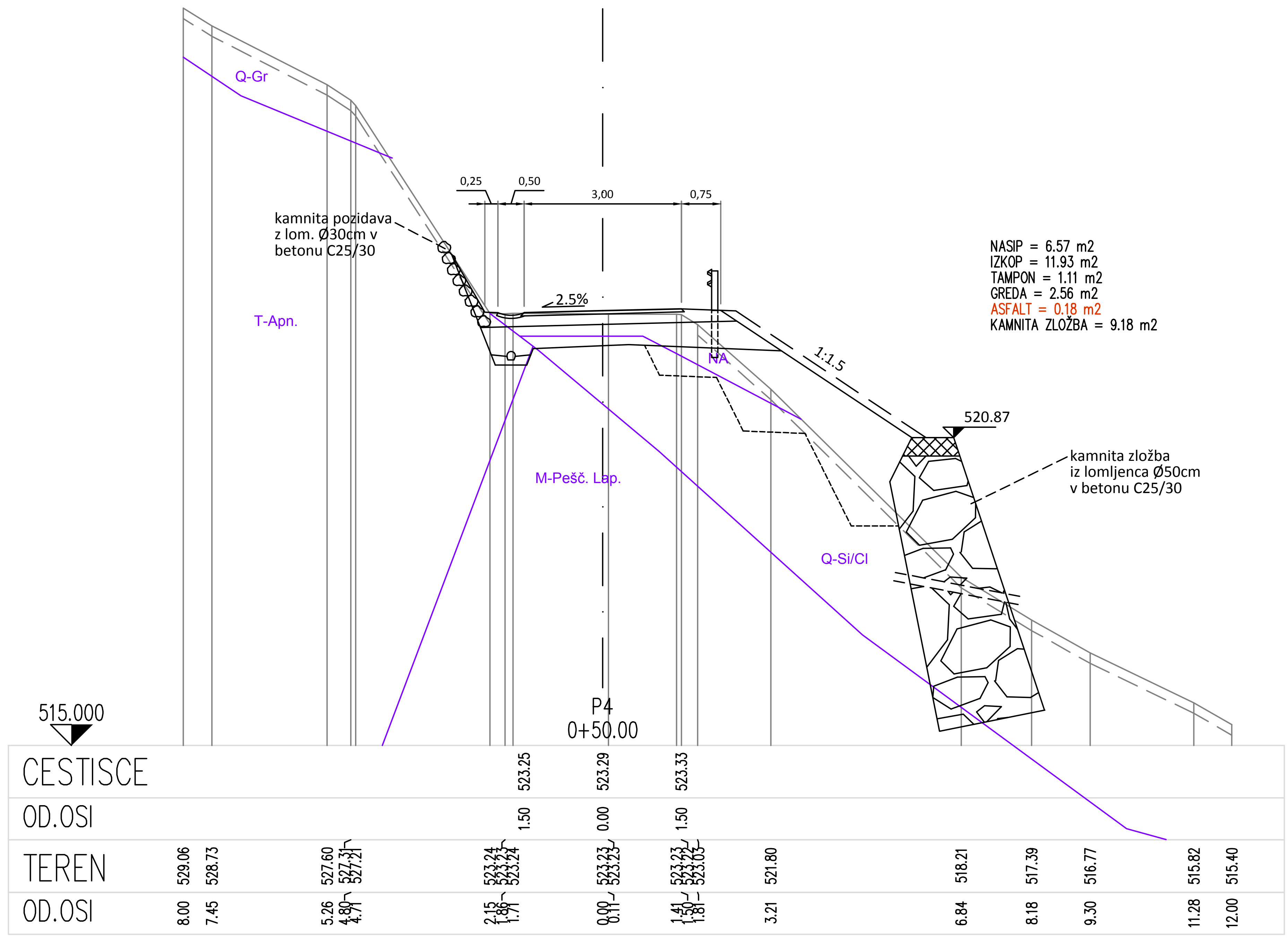

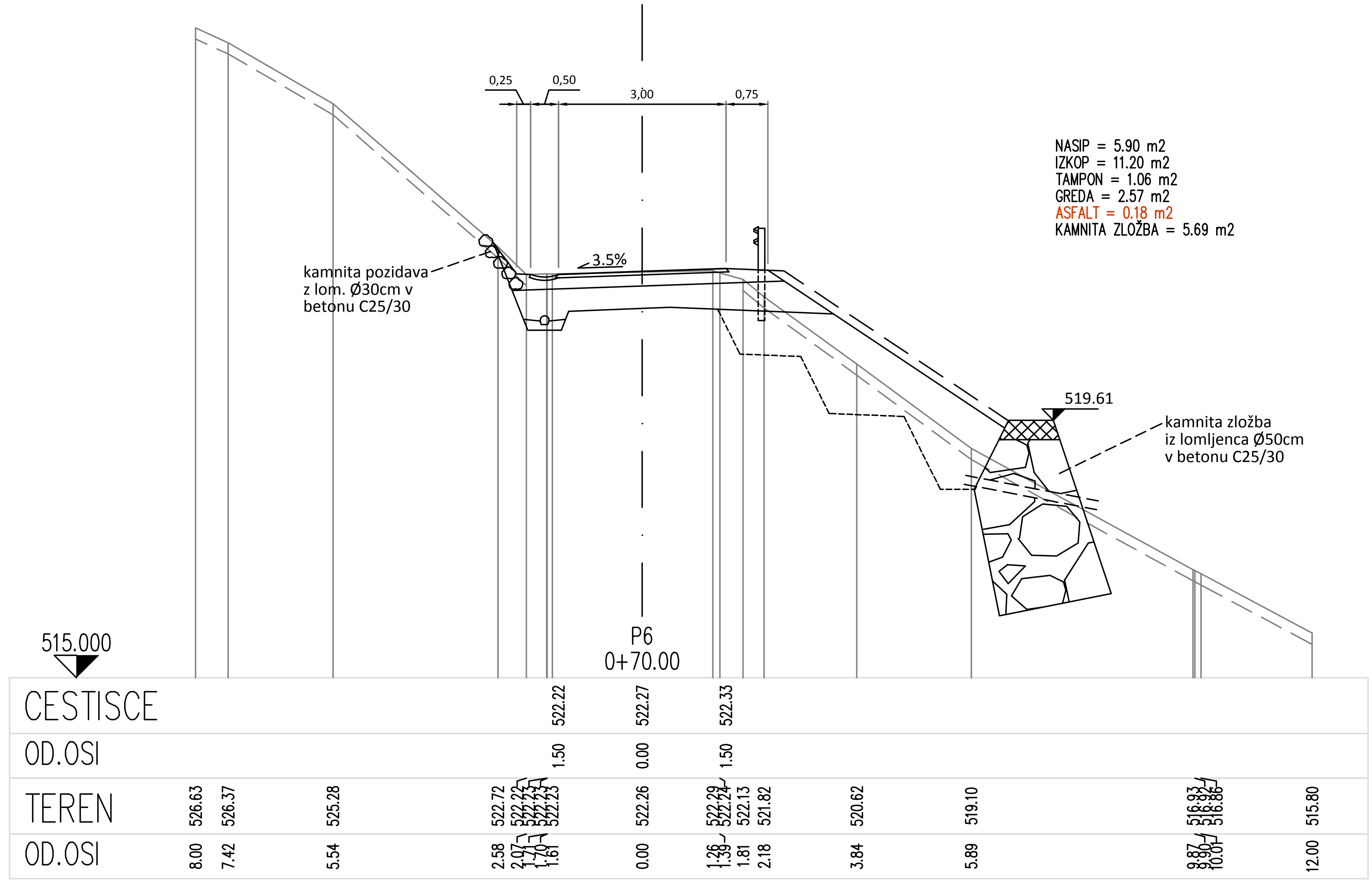

Izračun količin

Prof.	Stac Razd.	NASIP [m²/m³]	Razd.	IZKOP [m²/m³]	Razd.	TAMPON [m²/m³]	Razd.	GREDA [m²/m³]	Razd.	ASFALT [m²/m³]	Razd.	KAMNITA ZLOŽBA [m²/m³]	Razd.
P2	0+20.00	0.000		0.000		0.000		0.000		0.000		0.000	
	20.000	83.166	20.000	135.279	20.000	11.153	20.000	25.576	20.000	1.836	20.000	70.814	20.000
P3	0+40.00	8.317		13.528		1.115		2.558		0.184		7.081	
	10.000	74.415	10.000	127.282	10.000	11.133	10.000	25.576	10.000	1.836	10.000	81.302	10.000
P4	0+50.00	6.567		11.929		1.111		2.558		0.184		9.179	
	10.000	64.402	10.000	109.284	10.000	10.797	10.000	25.579	10.000	1.836	10.000	88.646	10.000
P5	0+60.00	6.314		9.928		1.048		2.558		0.184		8.550	
	10.000	61.061	10.000	105.662	10.000	10.516	10.000	25.628	10.000	1.836	10.000	71.215	10.000
P6	0+70.00	5.898		11.204		1.055		2.567		0.184		5.693	
	10.000	56.936	10.000	129.054	10.000	10.643	10.000	26.130	10.000	1.836	10.000	45.750	10.000
P7	0+80.00	5.489		14.607		1.073		2.659		0.184		3.457	
Vsota:		339.980 NASIP [m³]		606.561 IZKOP [m³]		54.242 TAMPON [m³]		128.489 GREDA [m³]		9.180 ASFALT [m³]		357.727 KAMNITA ZLOŽBA [m³]	

Metoda izračuna: Standard

spremememba:	opis spremembe	datum:	podpis

Naročnik: OBČINA VOJNIK, Kešova ulica 8, 3212 Vojnik		Objekt: SANACIJA PLAZU "LIPA PRI FRANKOLOVEM" NA OMBOČJU JAVNE POTI JP-964441	
S-TEC d.o.o., Obrtniška cesta 14, 1420 Trbovlje www.s-tec.si GSM: 040/656-525 info@s-tec.si		Za gradnjo: REKONSTRUKCIJA	Vrsta projektne dokumentacije: IZN
	ime in priimek / ident. št. IZS	Vrsta načrta: NAČRT S PODROČJA GRADBENIŠTVA	Št. projekta: -
Vodja projekta:	Janez Maurer / RG-0183		Št. načrta: 371/23
Pooblaščeni inženir:	David Perme, u.d.i.gr. / G-2688		šifra CC: 2112
obdelal:		Risba: PREČNI PROFILI	
Datum:	oktober 2023	Merilo: 1:100	Št.risbe: G.132